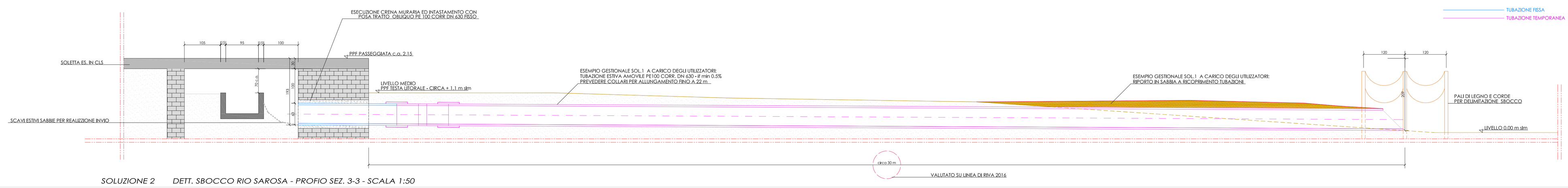

SOLUZIONE 2 DETT. SBOCCO RIO SAROSA - PROFIO SEZ. 3-3 - SCALA 1:50

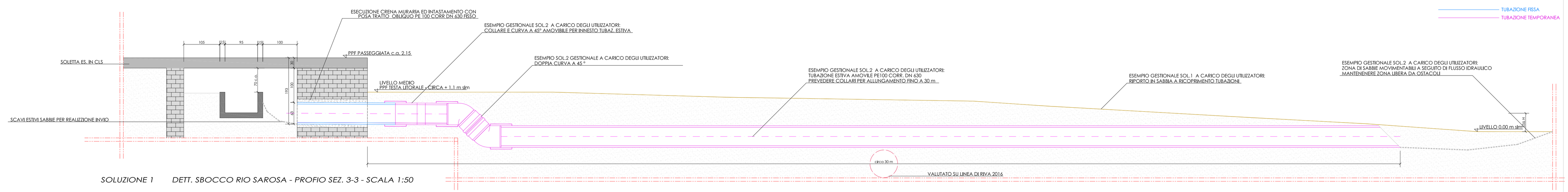

SOLUZIONE 1 DETT. SBOCCO RIO SAROSA - PROFIO SEZ. 3-3 - SCALA 1:50

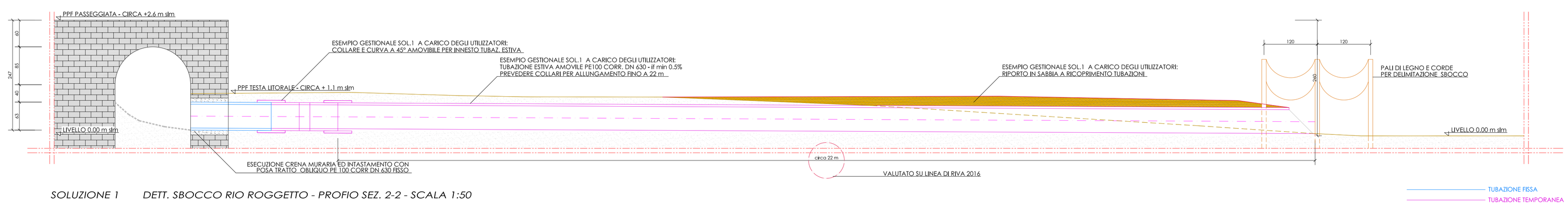

SOLUZIONE 1 DETT. SBOCCO RIO ROGGETTO - PROFIO SEZ. 2-2 - SCALA 1:50

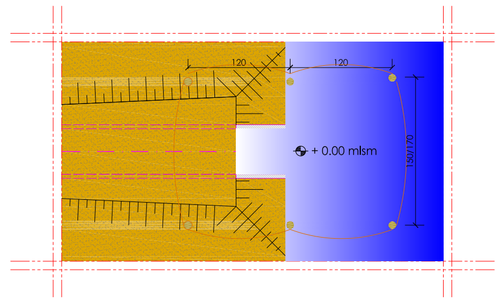

DETT. SBOCCO TUBAZIONI IN SOLUZIONE 1 - PIANTA - SCALA 1:50

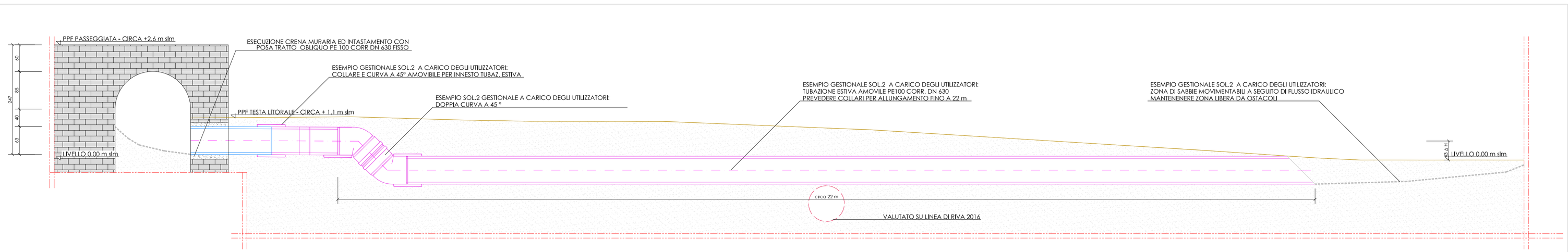

SOLUZIONE 2 DETT. SBOCCO RIO ROGGETTO - PROFIO SEZ. 2-2 - SCALA 1:50

PROGETTO ESECUTIVO NOVEMBRE 2021

STUDIOGAGGERO
SAVONA Via Pia, 130R
Tel 019 829463 - Fax 019 8386702 -Cell 335/303133
Email ing.gaggero@libero.it

Tav. I.6

COMUNE DI LAIGUEGLIA

RADICAMENTO ED ALLUNGAMENTO DI PENNELLI IN MASSI NATURALI, OPERE DI DIFESA DEL CENTRO ABITATO DI LAIGUEGLIA A SEGUITO DEGLI ECCEZIONALI EVENTI METEOROLOGICI CHE HANNO INTERESSATO IL TERRITORIO DELLA REGIONE LIGURIA NEI GIORNI 29 E 30 OTTOBRE 2018 - ODCP N. 558/2018
II LOTTO

PROFILI QUOTATI SCARICHI - SEZ. 2-2 e SEZ. 3-3

N.P. 2217 | SCALA: 1:50

RTP Dott. Ing. Paolo Maggero
Dott. Ing. Alessandro Gaggero
Dott. Ing. Luca Gaggero
Dott. Geol. Alberto Bassino

NOVEMBRE 2021 | FILE: archivio/NP 2217

NB: VERIFICARE MISURE E TRACCIAMENTI IN CANTIERE